S 105

GV3.it VENPA

PIATTAFORMA SEMOVENTE A BRACCIO TELESCOPICO

PUNTI DI FORZA

- *Quattro ruote motrici e un'ottima manovrabilità per operare con sicurezza su cantieri difficili.*
- *Eccezionale sbraccio laterale per operare fino a 24 m. di distanza.*
- *Assali estensibili azionabili dalla cesta.*

CARATTERISTICHE STANDARD:

- ❑ **Altezza di lavoro di 34 m.**
- ❑ **Sbraccio orizzontale di 24,4 m.**
- ❑ **Portata di 227 kg.**
- ❑ **4 ruote motrici.**
- ❑ **2 ruote direttrici.**
- ❑ **Ampia scelta tra 3 tipi di motori Diesel.**
- ❑ **Piattaforma in acciaio di 2,44 m.**
- ❑ **Comandi in piattaforma completamente proporzionali con regolazione salita/discesa da pendenze.**
- ❑ **Rotazione idraulica della piattaforma di 160°.**
- ❑ **Rotazione ralla continua su 360°.**
- ❑ **Alimentazione ausiliaria 12V DC.**
- ❑ **Guida idrostatica circuito chiuso.**
- ❑ **Trazione positiva.**
- ❑ **Sistema di abilitazione alla traslazione.**
- ❑ **Piattaforma autolivellante.**
- ❑ **Diagnostica ricerca guasti a bordo.**
- ❑ **Protezione anti-riavviamento motore.**
- ❑ **Spegnimento protezione motore in caso di guasto.**
- ❑ **Raffreddamento olio idraulico.**
- ❑ **Display per monitoraggio motore.**
- ❑ **Presa AC in piattaforma.**
- ❑ **Pneumatici tutto terreno riempiti a schiuma.**
- ❑ **Kit allarme.**
- ❑ **Inclinometro.**
- ❑ **Clacson.**
- ❑ **Contaore.**

RISPONDE ALLE NORMATIVE:

CE

S 105

ALTEZZA LAVORO 34 M.

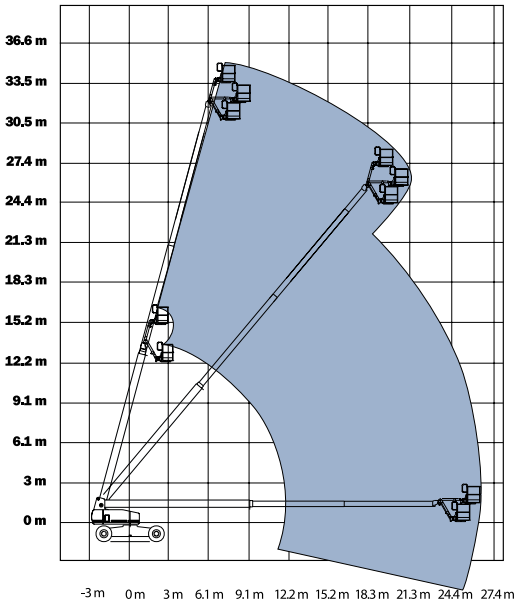

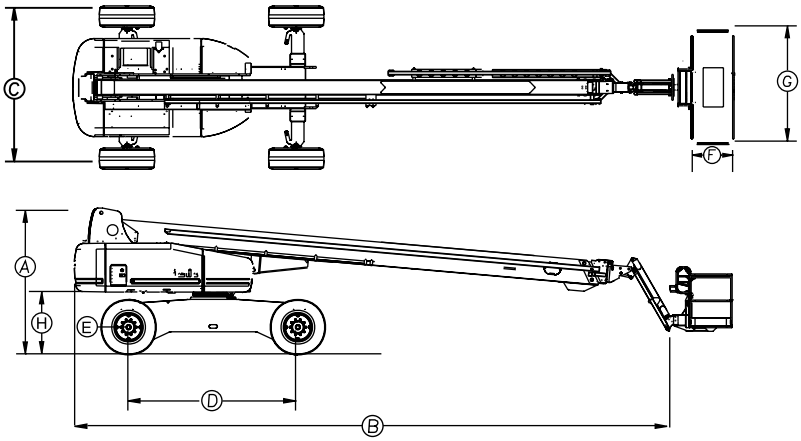

SPECIFICHE TECNICHE *

	Altezza di lavoro	**34 m**
	Altezza piano calpestio	32 m
A	Altezza con braccio chiuso	3,07 m
B	Lunghezza con braccio chiuso	14 m
	Lunghezza - trasporto	12,2 m
C	Larghezza assali ritratti	2,51 m
	Larghezza assali estesi	3,34 m
D	Interasse	3,66 m
E	Distanza minima da terra	0,39 m
F	Lunghezza piattaforma	0,91 cm
G	Larghezza piattaforma	2,44 m
H	Altezza del contropeso	1,30 m
	Sbraccio max orizzontale	24,4 m
	Portata	227 kg
	Raggio di sterzata (esterno) con assali stesi e 4 ruote sterzanti	8,23 m
	Raggio di sterzata (interno) con assali stesi e 4 ruote sterzanti	4,18 m
	Rotazione ralla	360° continua
	Ingombro in coda con assali ritratti	1,68 m
	Ingombro in coda con assali stesi	1,22 m
	Alimentazione	Cummins 4B3.9 diesel 56 kW (75 CV)
	Alimentazione	Deutz F4L 913 diesel 57 kW (77 CV)
	Alimentazione	Perkins 1004-42 diesel 60 kW (81 CV)
	Comandi	Proporzionali
	Rotazione piattaforma	160° idraulica
	Pompa ausiliaria	12V DC
	Pneumatici	15x22,5 (18-piega)
	Capacità serbatoio idraulico	208 L
	Capacità serbatoio carburante	151 L
	Velocità di traslazione chiusa	4,8 km/h
	Pendenza superabile chiusa	42%
	Peso	**18.974** kg

(il peso può variare in funzione delle opzioni e delle normative standard di ogni paese)

GV3.it VENPA

PER INFORMAZIONI

www.gv3.it |

I dati contenuti nel presente catalogo non sono impegnativi; ci riserviamo di riportare modifiche in qualsiasi momento senza preavviso. Le informazioni riportate hanno solo lo scopo illustrativo. Riportarsi al "Manuale d'uso e manutenzione" per avere le istruzioni relative all'adeguato uso di questa apparecchiatura.